ThermoGrand 45S
ThermoGrand 65S

ThermoGrand
Onderdelenoverzicht

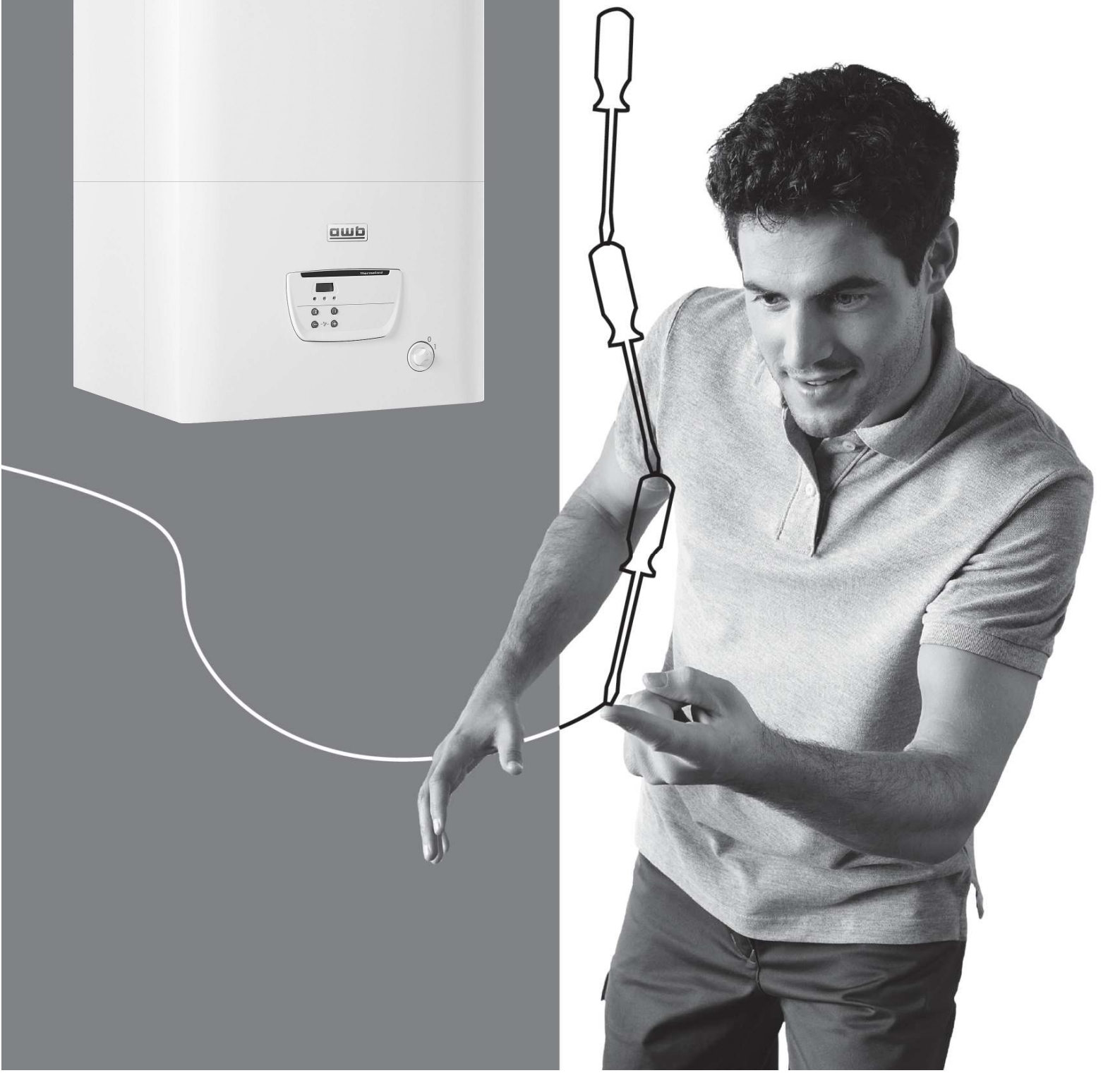

Inhoud

Onderdeel	Type	Pagina
Overzichtsblad onderdelen	ThermoGrand 45S	3
04 Brander		4
06 Warmtewisselaar		6
07 Manteldelen		8
08 Hydraulische delen		10
12 Schakelkast		12
Overzichtsblad onderdelen	ThermoGrand 65S	15
04 Brander		16
06 Warmtewisselaar		18
07 Manteldelen		20
08 Hydraulische delen		22
12 Schakelkast		24
Notities		26

Overzichtsblad onderdelen

ThermoGrand 45S

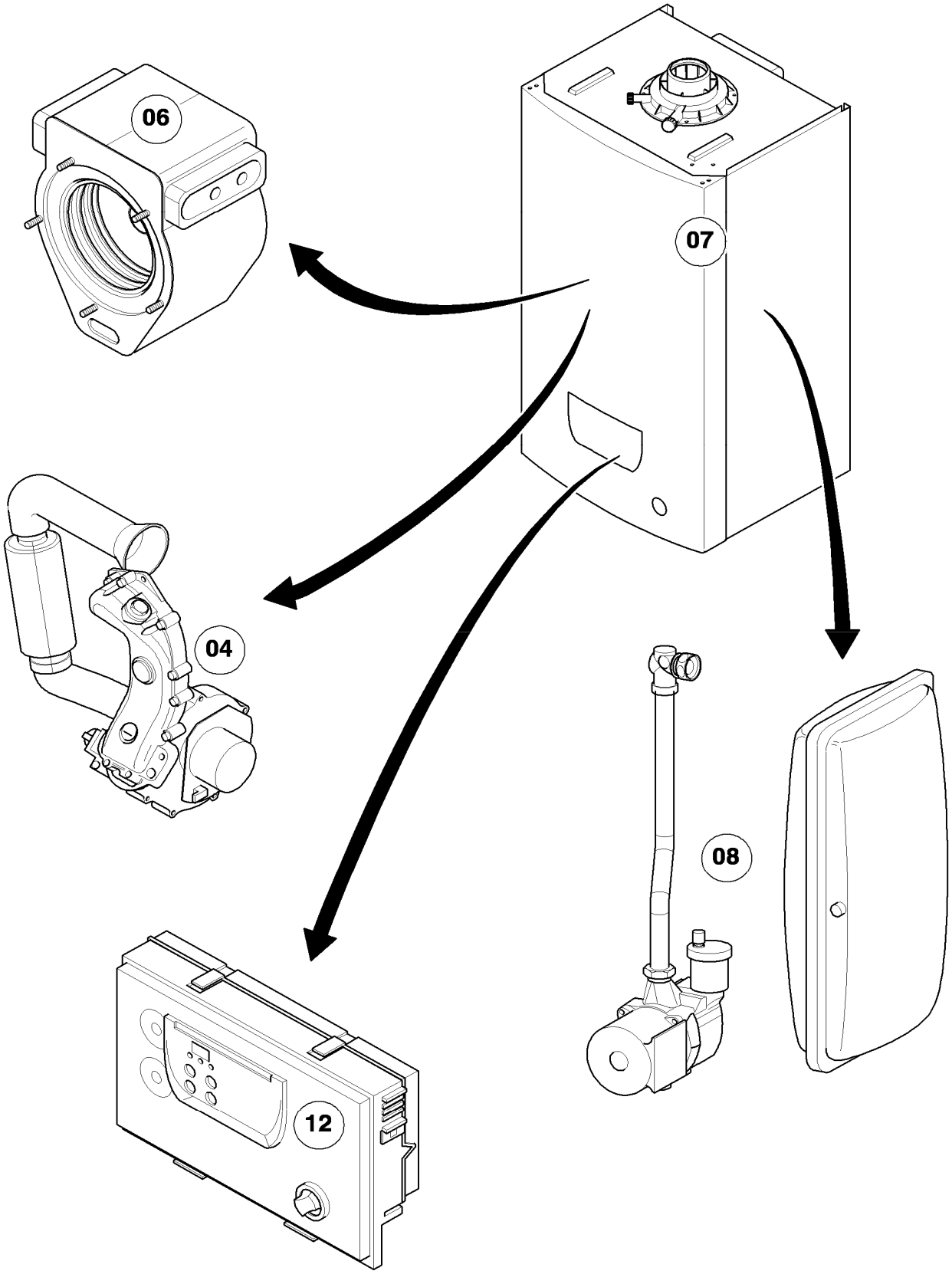

02 - 00 - 093

04 Brander

ThermoGrand 45S

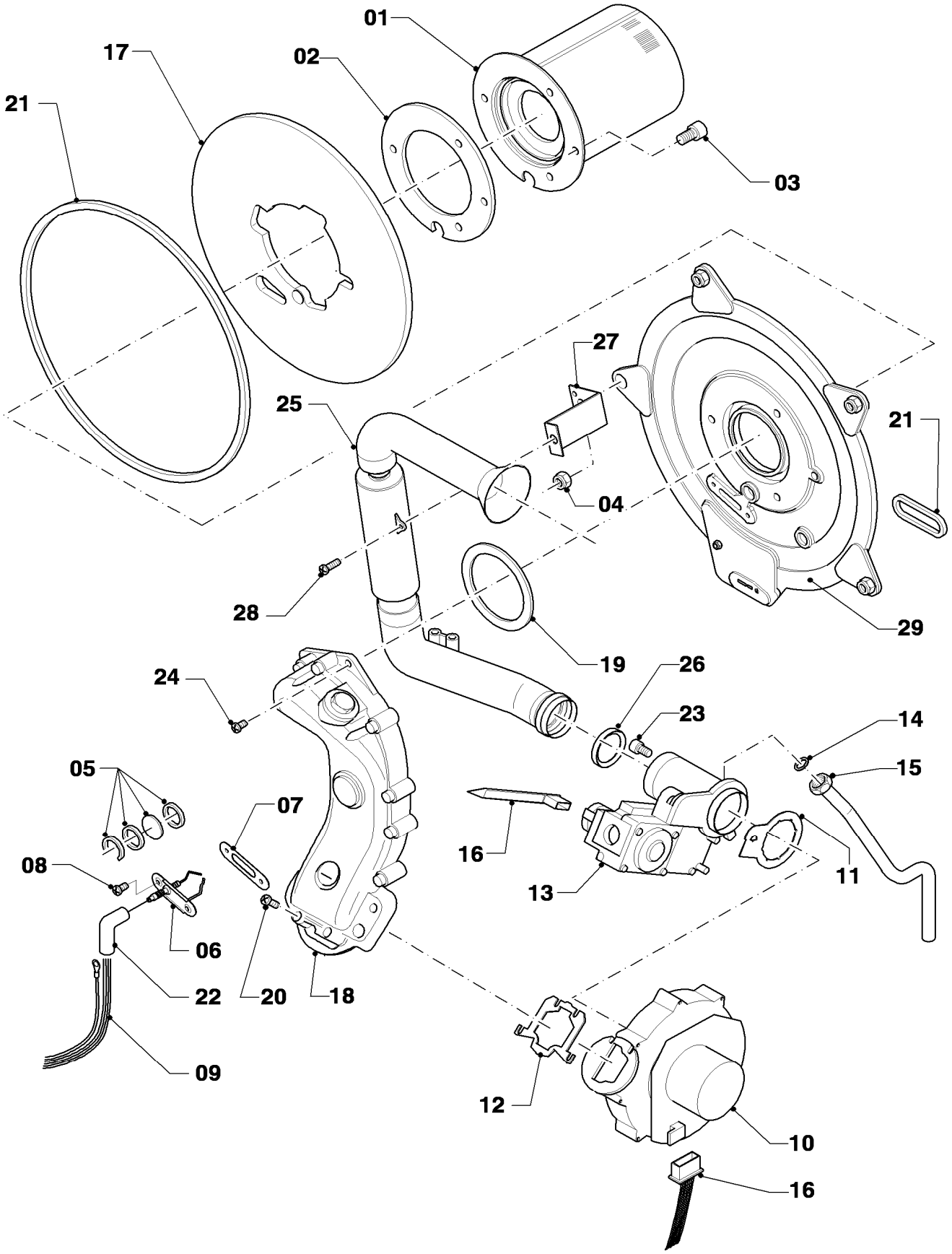

02 - 04 - 054

04 Brander

ThermoGrand 45S

Pos	Code	Omschrijving	Type, opmerking
01	0020079543	Brander	met delen 02, 03
02	0020018814	Pakking brander	
03	0020079560	Schroef (10 st.)	
04	0020038129	Moer M6 (5 st.)	
05	2000801640	Kijkglas (set)	
06	0020079555	Electrode (ontsteking)	met delen 07, 08
07	0020018811	Pakking ontsteekpen (5 st.)	
08	0020079565	Schroef ISO 7045 (10 st.)	
09	0020079596	Kabel	met deel 22
10	0020079595	Ventilator	met delen 11, 12, 23
10	0020105686	Bescherming (Ventilator)	niet afgebeeld
11	0020038070	Pakking gasblok/ventilator (5 st.)	
12	0020079608	Pakkingset	
13	0020080751	Gasblok	met delen 11, 14
14	0020014406	Pakkingring (10 st.)	
15	0020079568	Leiding gas	met deel 14
15	0020079617	Schroefverbinding	niet afgebeeld
16	0020079627	Kabelboom	Toestel
16	0020079620	Kabelboom	Ventilator
17	0020079599	Isolatie	met delen 02, 03
18	0020079527	Bocht	met delen 12, 19
19	0020038442	Pakking LTV warmtewisselaar (5 st.)	
20	0020079558	Schroef (4 st.)	
21	801635	Pakking deksel warmtewisselaar	
22	0020079542	Connector (Bougiedop)	
23	0020079569	Schroef M5x12 (10 st.)	
24	0020018831	Schroef (10 st.)	
25	0020079570	Buis (luchtaanzuig)	met deel 26
26	0020038381	Pakking 55 mm	
27	0020079550	Houder (verse lucht leiding)	
28	0020038080	Schroef 4,8x20 mm (10 st.)	
29	0020079552	Flens	met delen 02 - 05, 07, 08, 17, 19, 22, 23

06 Warmtewisselaar

ThermoGrand 45S

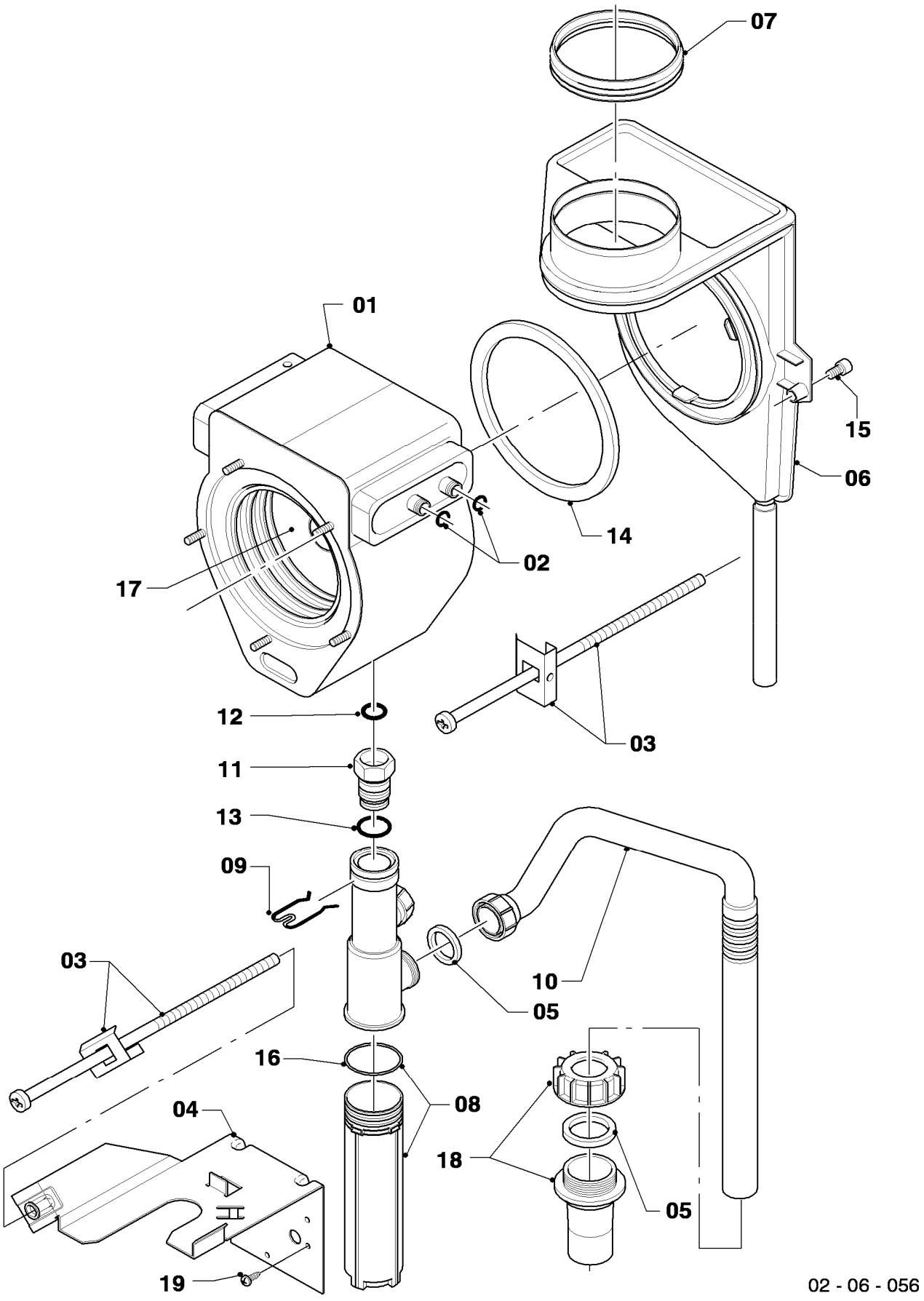

06 Warmtewisselaar

ThermoGrand 45S

Pos	Code	Omschrijving	Type, opmerking
01	0020079526	Warmtewisselaar (45kW)	met delen 02, 14, 17
02	0020014193	Pakkingring (10 st.)	
03	0020079561	Houder	
04	0020079562	Console	met deel 20
05	0020038242	Pakking	
06	0020079546	Verbrandingsgasafvoer	met delen 07, 14
07	0020038076	Lipring D=80 mm	
08	0020079524	Sifon	met delen 05, 16
08	0020143487	Slang 0,525 m	niet afgebeeld
09	0020079573	Borgveer (10 st.)	
10	0020079626	Leiding	
11	0020079551	Aansluiting	met delen 09, 12, 13
12	-	-	niet los leverbaar, zie pos. 11
13	0020079611	O-ring (10 st.)	
14	0020079613	Pakking	
15	0020079566	Schroef (10 st.)	
16	0020079857	O-ring (10 st.)	
17	0020010866	Isolatie	
18	0020079525	Aansluiting	met deel 05
19	0020079602	Schroef ISO 7049 (10 st.)	

07 Manteldelen

ThermoGrand 45S

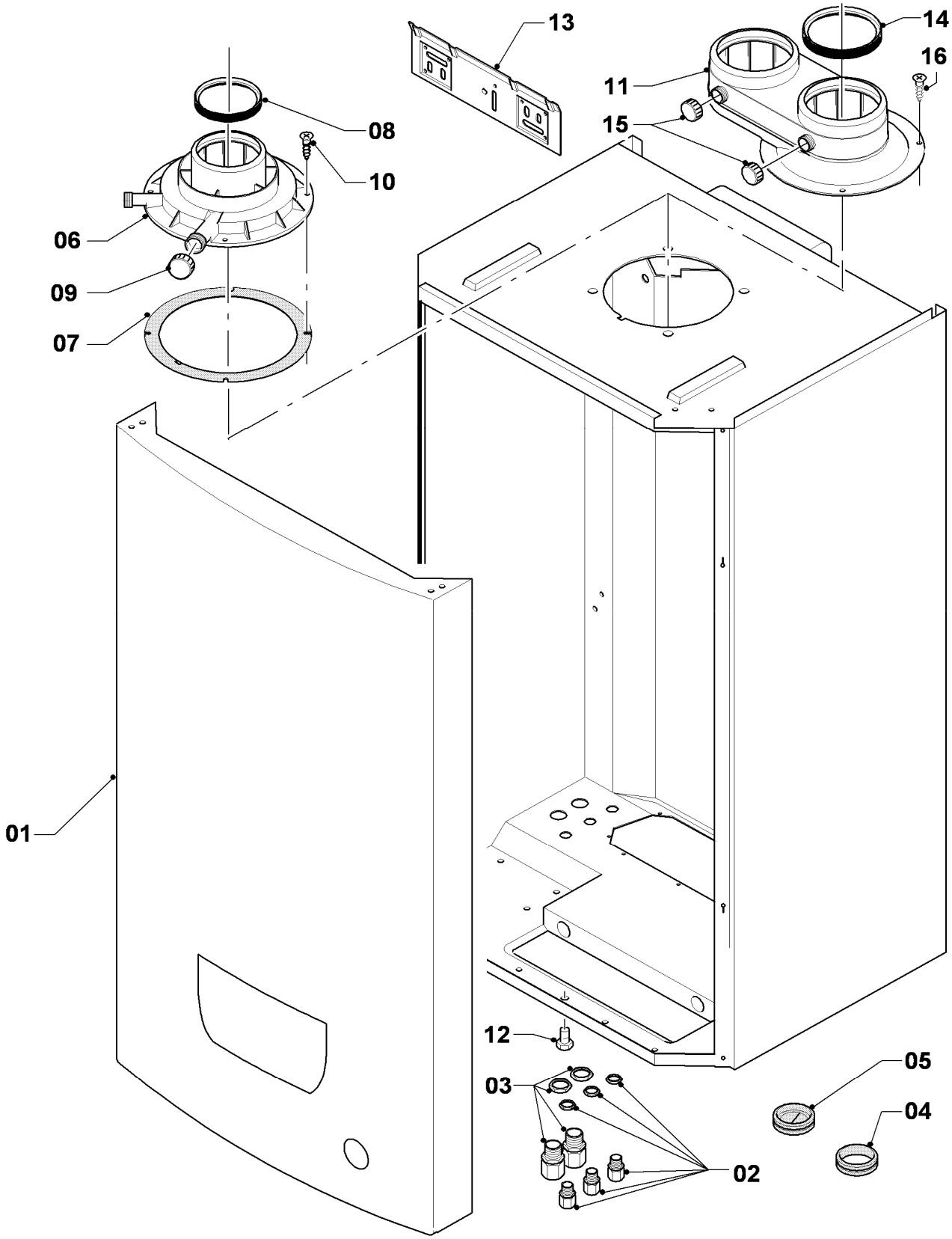

02 - 07 - 094

07 Manteldelen

ThermoGrand 45S

Pos	Code	Omschrijving	Type, opmerking
00	0020079528	Logo plaatje AWB	niet afgebeeld
01	0020079532	Voorpaneel	met deel 00
02	0020079553	Schroefverbinding (kabeldoorvoer)	
03	0020079554	Schroefverbinding (kabeldoorvoer)	
04	0020079598	Doorvoer	
05	0020038135	Pakking	
06	-	-	vervalt
07	0020079647	Pakking	
08	-	-	vervalt
09	-	-	vervalt
10	-	-	vervalt
11	0020079650	Aanpassingstuk 80/80	met delen 14, 15, 16
12	0020079559	Schroef (10 st.)	
13	0020079593	Houder	
14	0020038076	Lipring D=80 mm	
15	0020079571	Beschermkap (5 st.)	
16	0020079605	Schroef (10 st.)	

08 Hydraulische delen

ThermoGrand 45S

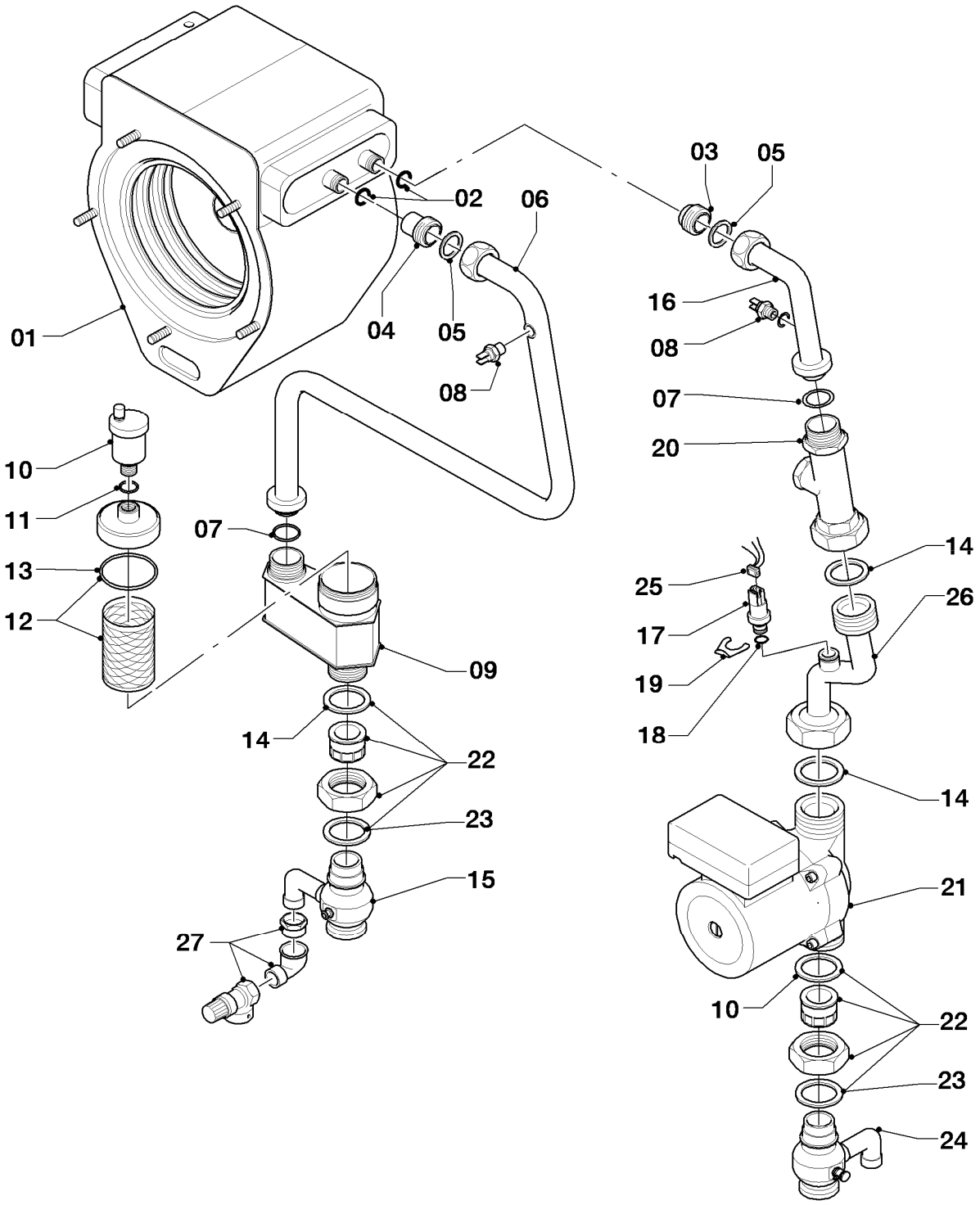

02 - 08 - 171.01

08 Hydraulische delen

ThermoGrand 45S

Pos	Code	Omschrijving	Type, opmerking
01	0020079526	Warmtewisselaar (45kW)	met delen 02, 05
02	0020014193	Pakkingring (10 st.)	
03	0020079556	Nippel	met delen 02, 05
04	0020079557	Nippel	met delen 02, 05
05	0020079607	Pakkingring (10 st.)	
06	0020079533	Leiding	met delen 05, 07
07	0020079614	O-ring (10 st.)	
08	0020075721	Voeler (NTC)	
09	0020079629	Aanpassingstuk (Luchtafscheider)	met delen 07, 10 - 14
10	0020079545	Ontluchter	met deel 11
11	0020014194	O-ring D15x2 mm (10 st.)	
12	0020079630	Filter	
13	0020079631	O-ring (10 st.)	
14	0020079612	O-ring (10 st.)	
15	0020079643	Aansluiting	met deel 26
16	0020079534	Leiding	met delen 05, 07
17	0020079644	Voeler (waterdruk)	met delen 18, 19
18	0020079615	O-ring (10 st.)	
19	0020079601	Borgveer (10 st.)	
20	0020079632	Voeler (doorstroomsensor)	met delen 07, 14
21	0020079574	Pomp	met deel 14
22	0020079634	Schroefverbinding	met deel 23
23	0020079633	O-ring (10 st.)	
24	0020079636	Aansluiting	met deel 23
25	0020079627	Kabelboom	
26	0020079535	Leiding	met delen 14, 18
27	-	-	niet voor dit toestel

12 Schakelkast

ThermoGrand 45S

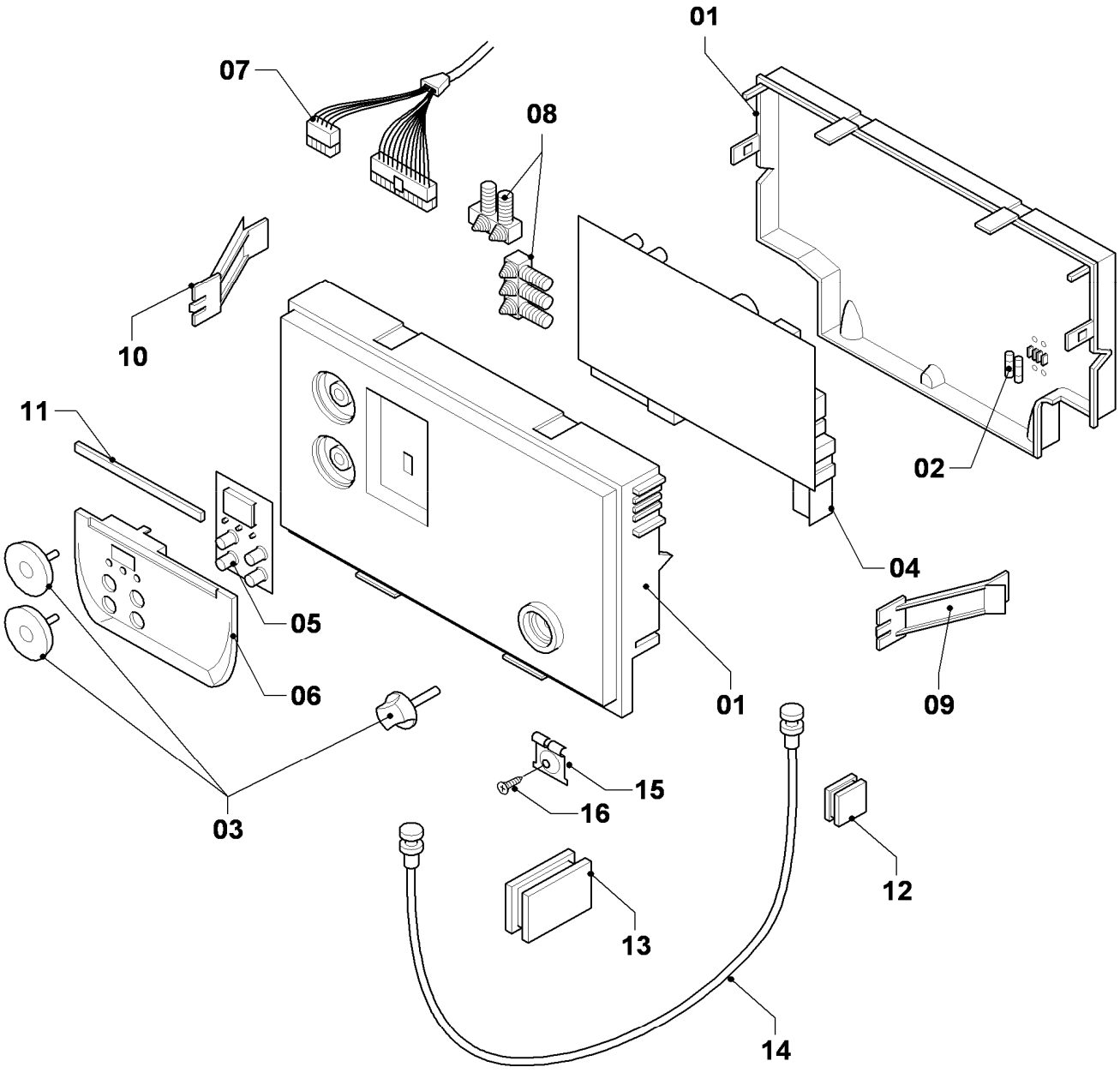

02 - 12 - 055.01

12 Schakelkast

ThermoGrand 45S

Pos	Code	Omschrijving	Type, opmerking
01	0020079624	Doos	met delen 02, 03
02	0020079603	Zekering 2,0A T2H (10 st.)	
03	0020079641	Knops, set 3 st.	
04	0020079522	Print 24 V	met deel 02
05	0020079523	Display	met deel 06
06	0020079666	Bedieningspaneel (Display)	
07	0020079627	Kabelboom	
07	0020079620	Kabelboom	Ventilator
08	0020079547	Trekontlasting, Set	
09	0020079619	Houder	met deel 10
10	0020079619	Houder	met deel 10
11	0020079520	Sticker (ThermoGrand)	
12	0020079665	Stop (klein)	
13	0020079664	Stop (groot)	
14	0020079646	Kabel, set van 2 st.	
15	0020020774	Houder incl schroef (2 st.)	met deel 16
16	0020014188	Schroef 4,8x10 mm (10 st.)	

Overzichtsblad onderdelen

ThermoGrand 65S

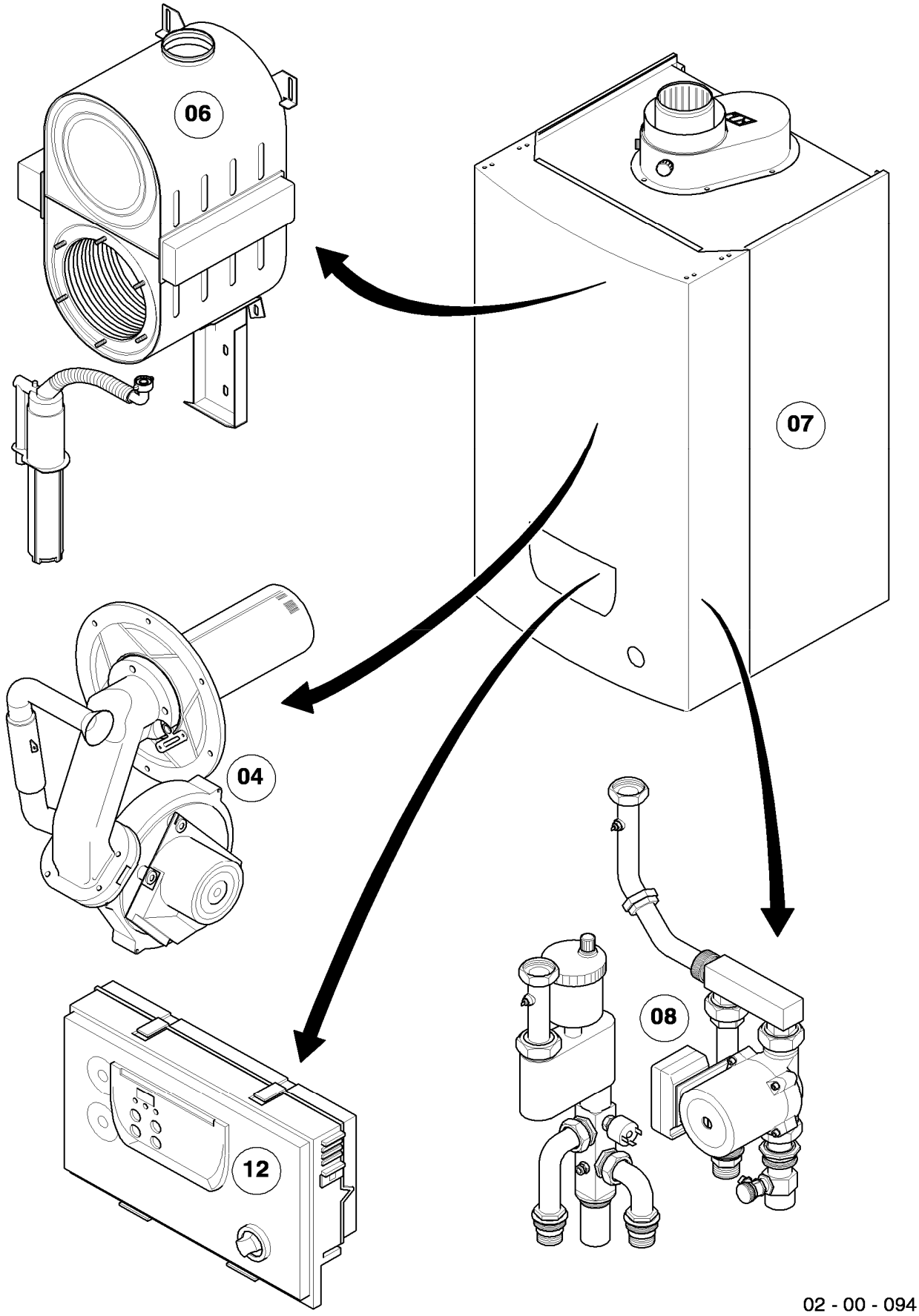

02 - 00 - 094

04 Brander

ThermoGrand 65S

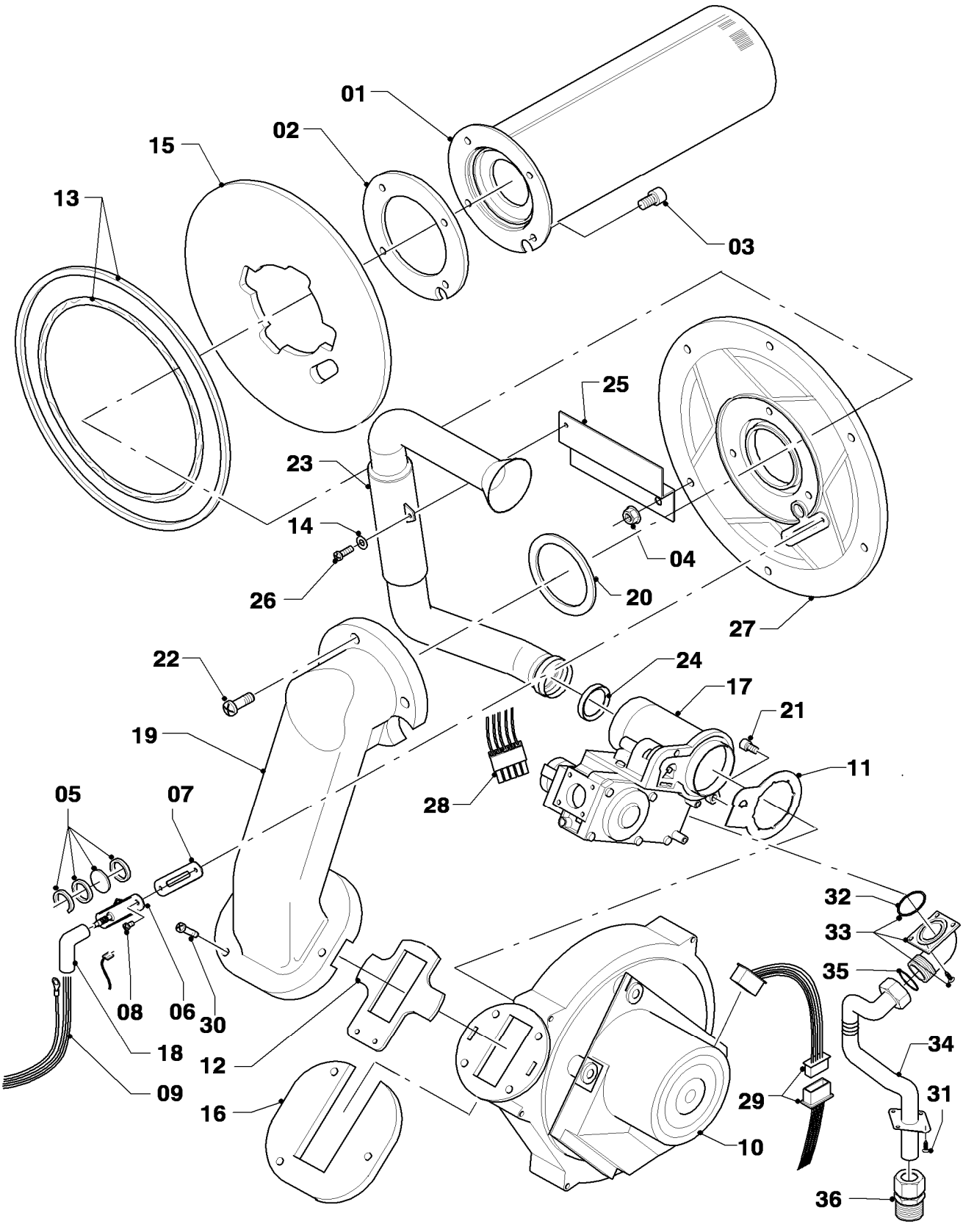

02 - 04 - 055

04 Brander

ThermoGrand 65S

Pos	Code	Omschrijving	Type, opmerking
01	0020079576	Brander	met delen 02, 03
02	0020018814	Pakking brander	
03	0020079560	Schroef (10 st.)	
04	0020038129	Moer M6 (5 st.)	
05	2000801640	Kijkglas (set)	
06	0020133818	Elektrode	met delen 07, 08
07	0020018811	Pakking ontsteekpen (5 st.)	
08	0020079565	Schroef ISO 7045 (10 st.)	
09	0020079596	Kabel	met deel 18
10	0020079529	Ventilator	met delen 11, 12, 16, 31
11	0020038070	Pakking gasblok/ventilator (5 st.)	
12	0020079609	Pakkingset	
13	0020079578	Pakking	
14	0020079604	Afstandsring (10 st.)	
15	0020079582	Isolatie	met delen 02, 13
16	0020079530	Aanpassingstuk	
17	0020079592	Gasblok	met delen 11, 13, 33, 35
18	0020079542	Connector (Bougiedop)	
19	0020079579	Bocht	met delen 12, 20
20	0020038442	Pakking LTV warmtewisselaar (5 st.)	
21	0020079569	Schroef M5x12 (10 st.)	
22	0020018831	Schroef (10 st.)	
23	0020079580	Buis (Luchtaanzuigbuis)	met deel 24
24	0020038381	Pakking 55 mm	
25	0020079581	Houder	
26	0020038073	Schroef M5x14 mm (10 st.)	
27	0020079577	Flens	met delen 02 - 05, 07, 08, 13, 15, 20, 35
28	0020079639	Kabelboom	Toestel
29	0020079640	Kabelboom	Ventilator
30	0020079567	Schroef M6x28,5 (10 st.)	
31	0020079605	Schroef (10 st.)	
32	0020038072	O-ring gasaansluiting (10 st.)	
33	0020079637	Aanpassingstuk (Gas Aansluiting)	met deel 35
34	0020079638	Leiding (Gas)	met deel 35
35	0020014193	Pakkingring (10 st.)	
36	0020079548	Schroefverbinding R1	

06 Warmtewisselaar

ThermoGrand 65S

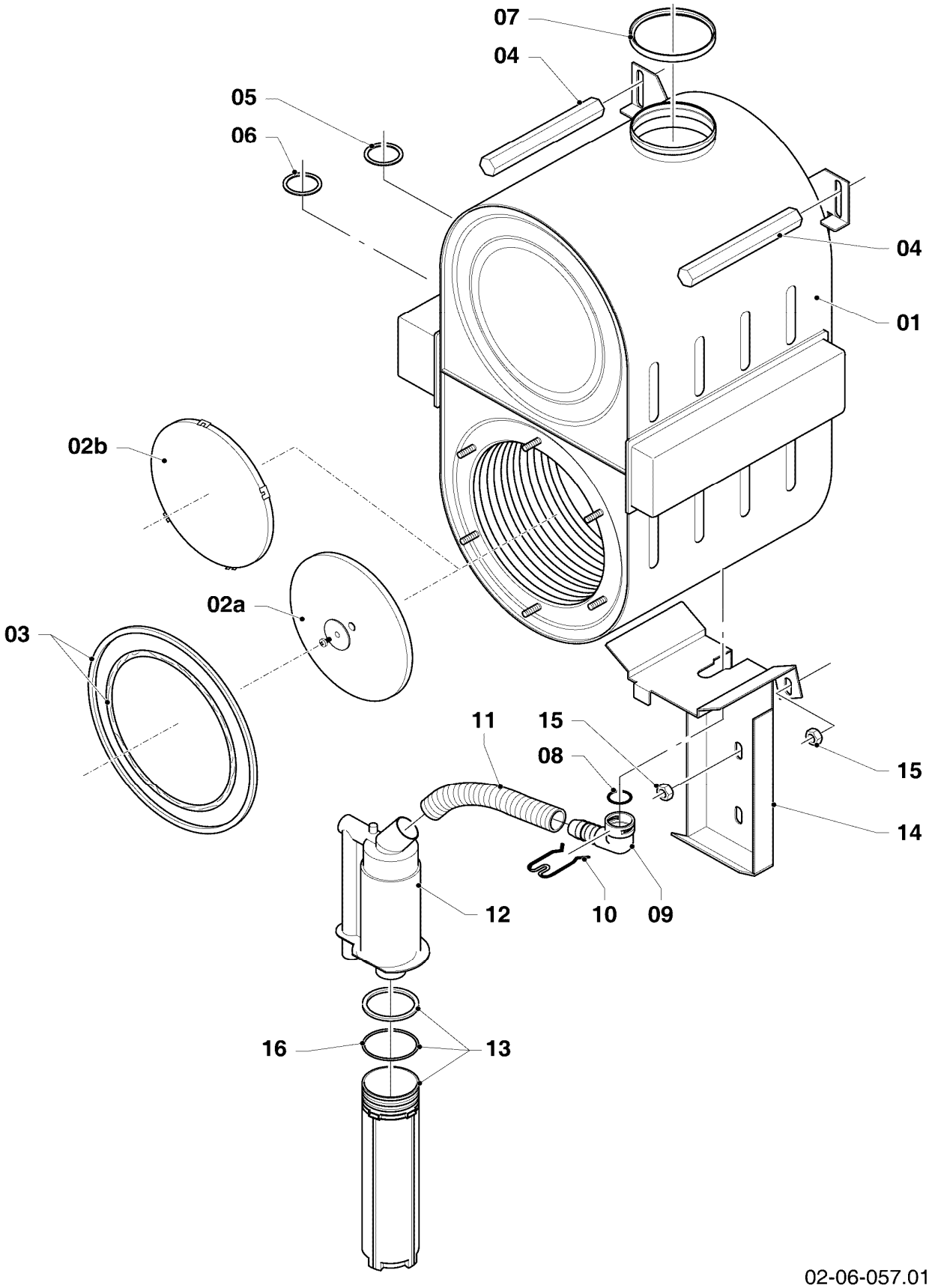

06 Warmtewisselaar

ThermoGrand 65S

Pos	Code	Omschrijving	Type, opmerking
01	0020079531	Warmtewisselaar (65kW)	met delen 02, 03, 05, 06, 07
02a	0020038077	Isolatiedeflector warmtewisselaar 16 mm	tot 01/2013
02b	0020136721	Isolatie	vanaf 01/2013
03	0020079578	Pakking	
04	0020079586	Dop (2 st.)	
05	0020079614	O-ring (10 st.)	
06	0020079587	O-ring (10 st.)	
07	0020038076	Lipring D=80 mm	
08	0020079611	O-ring (10 st.)	
09	0020079606	Aanpassingstuk	met deel 08
10	0020079573	Borgveer (10 st.)	
11	0020079585	Slang	
12	0020079583	Sifon	
12	0020143487	Slang 0,525 m	niet afgebeeld
13	0020079584	Beschermkap	met deel 16
14	0020079588	Houder	met deel 15
15	0020079563	Moer EN 1661 (10 st.)	
16	0020079859	O-ring (5 st.)	

07 Manteldelen

ThermoGrand 65S

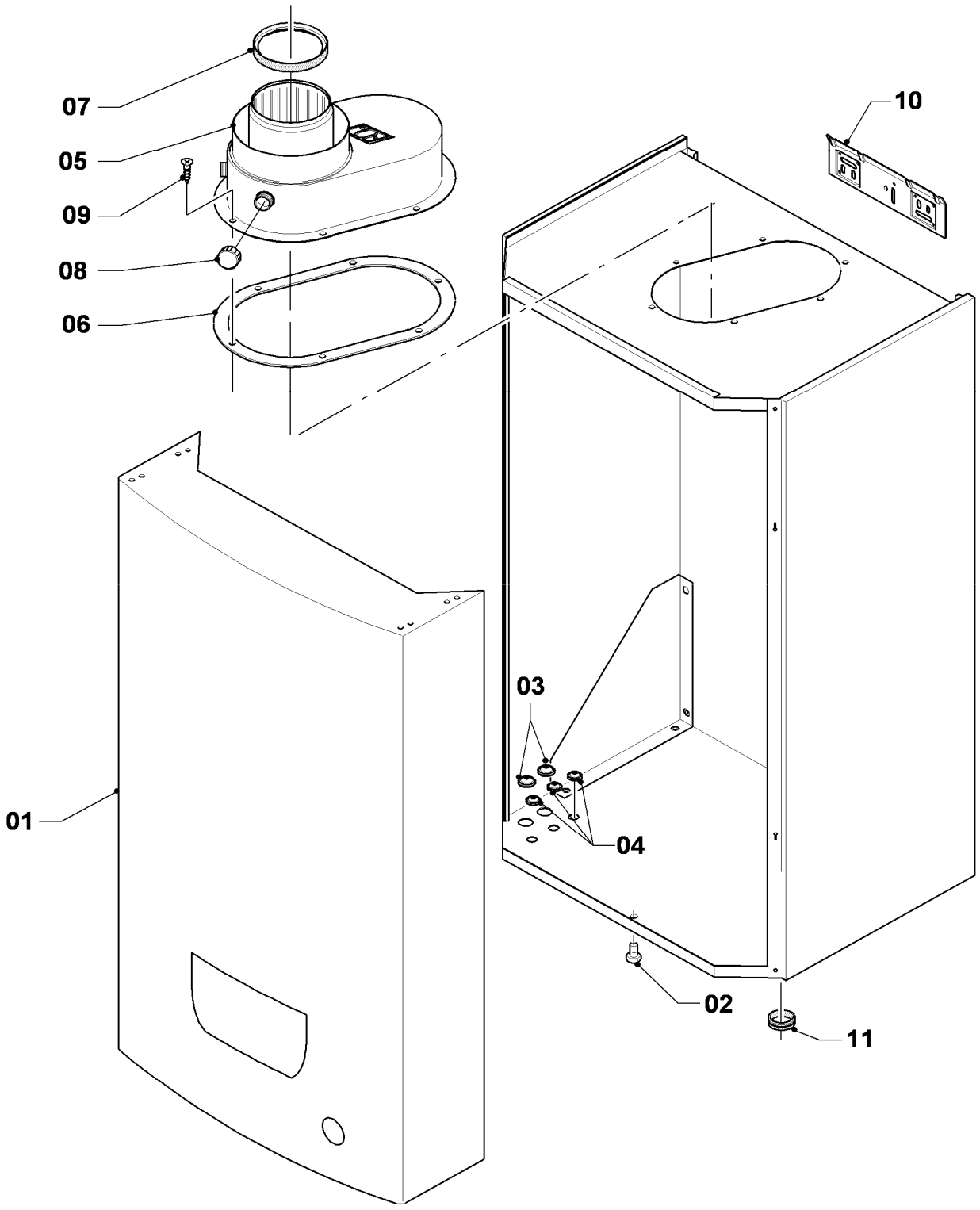

02 - 07 - 095

07 Manteldelen

ThermoGrand 65S

Pos	Code	Omschrijving	Type, opmerking
00	0020079528	Logo plaatje AWB	niet afgebeeld
00	0020079618	Deksel (voor 80/80 Aanpassingstuk)	niet afgebeeld
01	0020079532	Voorpaneel	met Plaat
02	0020079559	Schroef (10 st.)	
03	0020044964	Pakking (10 st.)	
04	0020044965	Pakking (10 st.)	
05	0020079650	Aanpassingstuk 80/80	met delen 06, 07, 08
06	0020079589	Pakking	
07	0020038076	Lipring D=80 mm	
08	0020079571	Beschermkap (5 st.)	
09	0020079605	Schroef (10 st.)	
10	0020079645	Houder	
11	0020079597	Kabeldoorvoer	

08 Hydraulische delen

ThermoGrand 65S

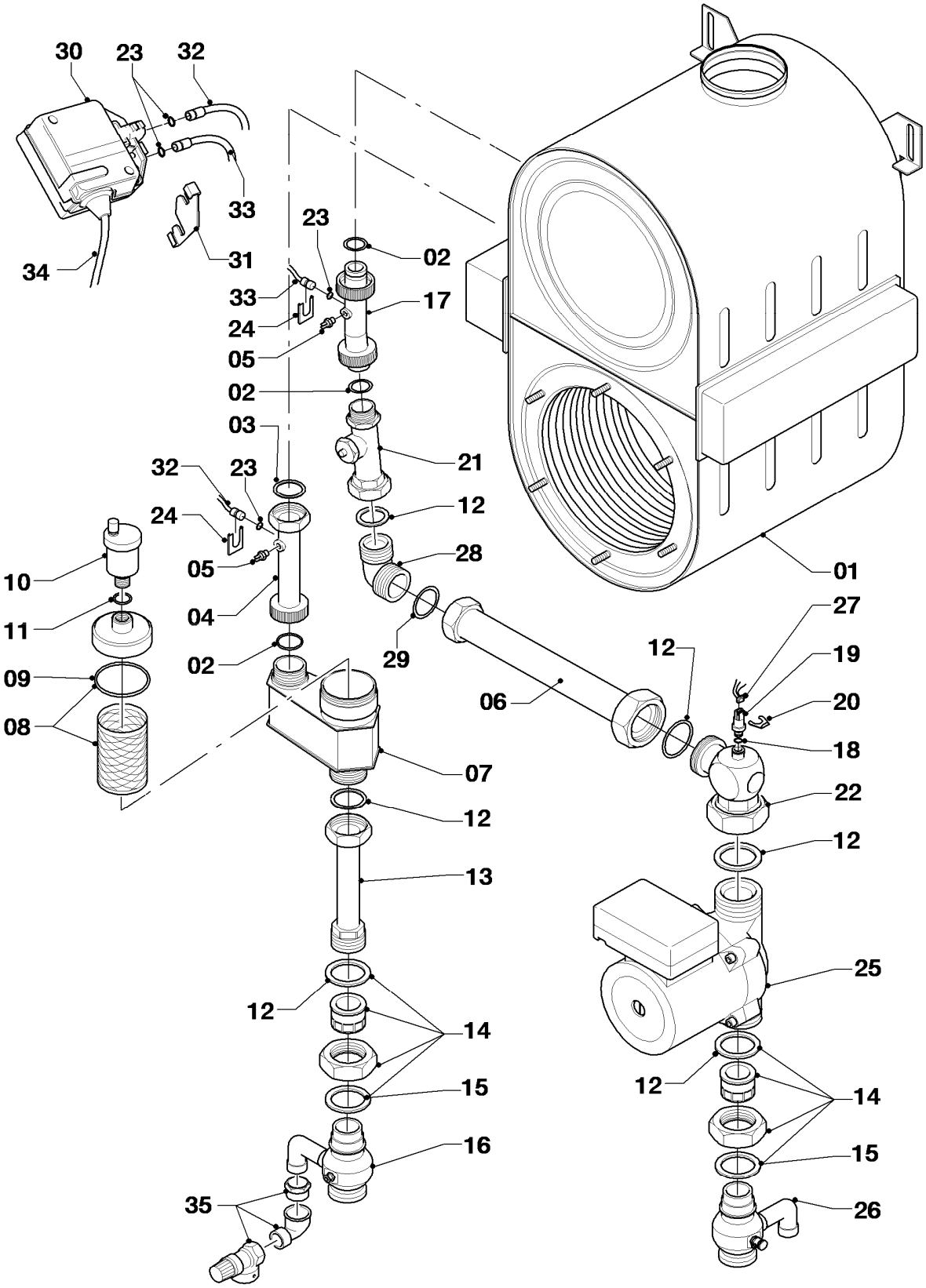

02 - 08 - 172.01

08 Hydraulische delen

ThermoGrand 65S

Pos	Code	Omschrijving	Type, opmerking
01	0020079531	Warmtewisselaar (65kW)	met delen 02, 03
02	0020079614	O-ring (10 st.)	
03	0020079587	O-ring (10 st.)	
04	0020079536	Leiding	met delen 02, 03, 23
05	0020075721	Voeler (NTC)	
06	0020079539	Leiding	met delen 12, 29
07	0020079629	Aanpassingstuk (Luchtafscheider)	met delen 02, 08 - 12
08	0020079630	Filter	
09	0020079631	O-ring (10 st.)	
10	0020079545	Ontluchter	met deel 11
11	0020014194	O-ring D15x2 mm (10 st.)	
12	0020079612	O-ring (10 st.)	
13	0020079537	Leiding	met deel 12
14	0020079634	Schroefverbinding	
15	0020079633	O-ring (10 st.)	
16	0020079635	Aansluiting	met deel 15
17	0020079538	Leiding	met delen 02, 23
18	0020079615	O-ring (10 st.)	
19	0020079644	Voeler (waterdruk)	met delen 18, 20
20	0020079601	Borgveer (10 st.)	
21	0020079632	Voeler (doorstroomsensor)	met delen 02, 12
22	0020079625	Aansluiting	met delen 12, 18, 23
23	0020079610	O-ring (10 st.)	
24	0020079549	Houder	
25	0020079591	Pomp	met deel 12
26	0020079636	Aansluiting	met deel 15
27	0020079639	Kabelboom	
28	0020079642	Aansluiting	met delen 12, 29
29	0020079607	Pakkingring (10 st.)	
30	0020079621	Stromingsschakelaar	met delen 23, 27
31	0020079572	Houder (Borg)	
32	0020079541	Stuurleiding	met deel 23
33	0020079540	Stuurleiding	met deel 23
34	0020079622	Kabelboom	
35	-	-	niet voor dit toestel

12 Schakelkast

ThermoGrand 65S

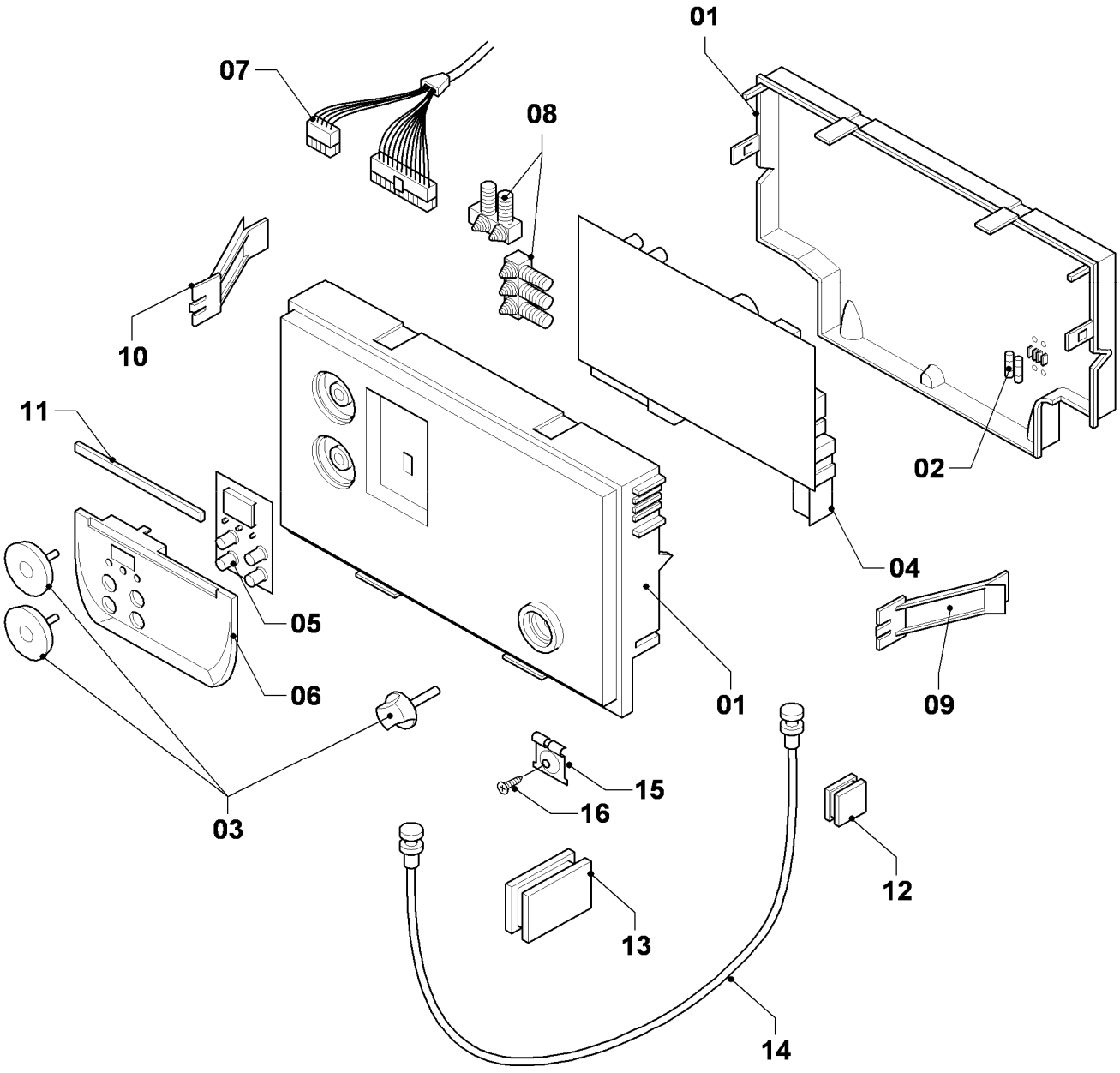

02 - 12 - 055.01

12 Schakelkast

ThermoGrand 65S

Pos	Code	Omschrijving	Type, opmerking
01	0020079624	Doos	met delen 02, 03
02	0020079603	Zekering 2,0A T2H (10 st.)	
03	0020079641	Knops, set 3 st.	
04	0020079522	Print 24 V	met deel 02
05	0020079523	Display	met deel 06
06	0020079666	Bedieningspaneel (Display)	
07	0020079627	Kabelboom	Toestel
07	0020079640	Kabelboom	Ventilator
08	0020079547	Trekontlasting, Set	
09	0020079619	Houder	met deel 10
10	0020079619	Houder	met deel 09
11	0020079520	Sticker (ThermoGrand)	
12	0020079665	Stop (klein)	
13	0020079664	Stop (groot)	
14	0020079646	Kabel, set van 2 st.	
15	0020020774	Houder incl schroef (2 st.)	met deel 16
16	0020014188	Schroef 4,8x10 mm (10 st.)	

Notities

Notities

Bestel uw onderdelen

Hoe bestelt u onderdelen?

Kopieer dit formulier en vul uw gegevens en wensen zo volledig mogelijk in.
Fax het formulier vervolgens naar: **+ 31 (0)20 565 94 00**

AWB-artikelnummer	Omschrijving	Aantal

Uw gegevens	
Bedrijf	Datum
Naam	
Functie	Handtekening
(Verzend)adres	
Postcode	
Plaats	Bedrijfsstempel
E-mail	
Telefoon	
Bestelnummer	
Debiteurennummer	

Postbus 12675
1100 AR Amsterdam

Tel. +31 (0)20 565 94 00
Fax +31 (0)20 697 15 23
info@awb.nl
www.awb.nl

AWB

Paasheuvelweg 42
1105 BJ Amsterdam

Postbus 1267
1100 AR Amsterdam

Tel. +31 (0)20 565 94 00
Fax +31 (0)20 697 15 23

www.awb.nl

0020096225_02 G 01/2013