Bedieningshandleiding

ExaMaster

INHOUDSOPGAVE

AANDACHTIG LEZEN VÓÓR GEBRUIK

1 Lees mij 2
- 1.1 Welkom 2
- 1.2 Onderhoud 2

2 Kennismaking met apparaat 2
- 2.1 Beschrijving van het apparaat 2
- 2.2 Informatie over accessoires 2

3 Productdocumentatie 2
- 3.1 Documentatie bewaren 2
- 3.2 Uitleg van symbolen 3

4 Veiligheidsaanbeveling 3
- 4.1 Veiligheidsvoorschriften 3
- 4.2 Wettelijke verplichtingen 3

5 Garantie / verantwoordelijkheid 3
- 5.1 Gedetailleerde garantiebepalingen 3

6 Recycling 5
- 6.1 Apparaat 5
- 6.2 Verpakking 5

UW APPARAAT GEBRUIKEN

7 Gebruik van het apparaat 6
- 7.1 Overzicht 6
- 7.2 Beschrijving van de toetsen 6
- 7.3 Hoofdscherm 6
- 7.4 Status componenten en systeem 7
- 7.5 Prioriteit van de verschillende functies 7

HULP NODIG ?

8 Problemen oplossen 8
- 8.1 Foutmeldingen op het systeem 8
- 8.2 Foutmelding op de regelkast 9

9 Onderhoud en service van het apparaat 9
- 9.1 Reiniging 9
- 9.2 Reserve onderdelen 9

10 Contactgegevens installateur 10

AANDACHTIG LEZEN VÓÓR GEBRUIK

1 Lees mij

1.1 Welkom

Als eerste willen we u als gebruiker bedanken voor de aanschaf van dit kwaliteitsproduct en wensen u veel warmte en woongenot toe.

U als gebruiker doet er verstandig aan de bedieningshandleiding goed door te nemen voordat u dit apparaat in gebruik laat stellen.

1.2 Onderhoud

U dient voor onderhoud en reparaties van het apparaat een beroep te doen op een erkende installateur.

AWB adviseert u jaarlijks onderhoud te laten plegen aan de installatie.

2 Kennismaking met apparaat

2.1 Beschrijving van het apparaat

De ExaMaster is een regel- en controlekast. Het beheert de volledige installatie van de woning (verwarming/koeling en warm water) om zo weinig mogelijk primaire energie te verbruiken.

De installatie van de regelkast gebeurt door een erkende installateur welke tevens de overige componenten (warmtepomp, ketel en hydraulische module) installeert. De regelkast maakt gebruik van eigen parameters en externe informatie die verstuurd is door de overige componenten, de kamerthermosta(a)t(en), en de buitenvoeler.

De erkende installateur heeft toegang tot alle informatie en alle afstellingen die noodzakelijk zijn voor de installatie en het onderhoud van de regelkast. De installatie en ingebruikname van het apparaat moet worden verricht door de erkende installateur die in het kader van de toepasselijke wet- en regelgeving aansprakelijk is voor de installatie en ingebruikname.

2.2 Informatie over accessoires

Een tip voor meer comfort

ExaMaster werkt het meest optimaal met een kamerthermostaat uit het ExaControl-programma. U kunt hiermee uw binnentemperatuur en periodes naar wens programmeren.

Via de buitenvoeler past uw systeem de verwarmingstemperatuur automatisch aan aan de veranderende weersomstandigheden!

3 Productdocumentatie

3.1 Documentatie bewaren

- Bewaar deze bedieningshandleiding in de nabijheid van uw apparaat zodat u deze later kunt raadplegen. Mocht u verhuizen, zorg er dan voor dat de handleiding bij het apparaat blijft zodat deze beschikbaar is voor de nieuwe bewoners.
- Lees de instructies en volg ze nauwkeurig op voor een veilig en efficiënt gebruik van uw apparaat.

Er wordt geen verantwoordelijkheid of aansprakelijkheid aanvaard voor beschadiging die voortvloeit uit het niet naleven van de instructies in deze handleiding.

3.2 Uitleg van symbolen

GEVAAR: risico op letsels.

LET OP: risico op beschadiging van het apparaat of zijn omgeving.

BELANGRIJK: nuttige informatie.

4 Veiligheidsaanbeveling

Het CE-keurmerk geeft aan dat dit apparaat is vervaardigd volgens de technische veiligheidsvoorschriften.
De conformiteit van het apparaat met de te respecteren normen is gewaarborgd.

4.1 Veiligheidsvoorschriften

Houd u aan de volgende aanbevelingen en veiligheidsvoorschriften:

- Probeer het apparaat of de onmiddellijke omgeving ervan niet te wijzigen, aangezien dit het veilig gebruik van het apparaat kan beïnvloeden.
- Voer nooit zelf reparatie of onderhoud van het apparaat uit. Alleen erkende installateurs mogen aan het apparaat werken.
- Laat het apparaat niet door kinderen bedienen.

Bepaalde verbouwingen kunnen de werking van uw apparaat nadelig beïnvloeden. Neem voor advies contact op met uw installateur voordat u de werkzaamheden start.

Wij raden u aan waakzaam te zijn bij het instellen van de warmwatertemperatuur ; het water kan heet zijn als het uit de kraan komt.

4.2 Wettelijke verplichtingen

Bij de installatie en ingebruikname van de hydraulische module moeten de besluiten, richtlijnen, technische reglementen, normen en voorschriften nauwkeurig

gerespecteerd worden in hun huidige versie.

- NEN 1010 (veiligheidsbepalingen voor laagspanningsinstallaties).

- Eventuele lokale voorschriften zoals bouw- en brandvoorschriften.

5 Garantie / verantwoordelijkheid

5.1 Gedetailleerde garantiebepalingen

Het apparaat dat u gekozen heeft, is onderworpen aan veel kwalitatieve controles. Dit apparaat dient geïnstalleerd te worden door een erkend installateur die kan controleren of alle technische belastingen die verband houden met de aansluiting van het apparaat evenals de kenmerken van de ruimte waar het geïnstalleerd is, in acht genomen zijn.

Om u optimaal gebruik te laten maken van de functies van het apparaat, dient de werking gecontroleerd te worden.

AWB staat namens de fabriek in voor de goede kwaliteit van fabricage en materiaal. Bedoelde garantie beperkt zich tot materiaal- en fabricagefouten.

De garantie op het apparaat heeft een looptijd van:

- 24 maanden garantie op arbeidsuren, voorrijkosten en op onderdelen.

Elke verdere aanspraak op garantie, schadevergoeding, gevolgschade, is nadrukkelijk uitgesloten.

Gebruik van het apparaat / verantwoordelijkheid van de fabrikant

De bovenstaande gedetailleerde garantiebepalingen zijn van toepassing onder de volgende voorwaarden:

- Het apparaat is geïnstalleerd door een erkend installateur overeenkomstig de installatievoorschriften.
- Het apparaat wordt gebruikt voor normaal huishoudelijk gebruik en in overeenkomst met de bedienings- en onderhoudsinstructies van de fabrikant.
- Tijdens de garantieperiode wordt werk aan het apparaat, service, onderhoud, reparatie en demontage alleen uitgevoerd door een erkend installateur.
- De garantieperiode wordt niet verlengd door reparatie of vervanging van onderdelen tijdens de garantieperiode.

De fabrikant heeft geen enkele verantwoordelijkheid voor beschadiging die voortvloeit uit:

- Defecten of schade die het resultaat zijn van een incorrecte of gebrekkige installatie, niet verricht onderhoud of een slecht regeling worden niet gedekt door de garantie.
- Defecten in het systeem waarop het apparaat is aangesloten;
- Defecten veroorzaakt door ongeschikte vorstbescherming.
- Elke beschadiging of verkeerde instelling die veranderingen teweeg brengt in de aard of de druk van de gebruikte vloeistof, of die de eigenschappen van de stroomtoevoer beïnvloeden.

Dit apparaat is niet geschikt om door personen (inclusief kinderen) bediend te worden die fysieke, motorische of mentale beperkingen hebben en ook niet door personen met een gebrek aan ervaring en kennis. Om de veiligheid van deze personen te garanderen, moeten zij beroep doen op competente personen die hen het gebruik van dit apparaat kunnen uitleggen.

- Zorg ervoor dat kinderen niet met dit apparaat spelen.

6 Recycling

6.1 Apparaat

Het apparaat bestaat hoofdzakelijk uit recycleerbare materialen. Het apparaat dient gerecycled te worden.

Dit symbool betekent dat dit apparaat niet weggegooid mag worden samen met huishoudelijk afval, dat het selectief opgehaald dient te worden met het oog op, het hergebruik en de recycling ervan.

- Breng dit apparaat naar een verzamelpunt voor de verwerking, de nuttige toepassing, de recycling van afval. Hetzij een afvalverwerkingscentrum hetzij door een erkende dienstverlener.

Door deze instructies te respecteren beschermt u het milieu, draagt u bij tot het behoud van de natuurlijke bronnen en de bescherming van de menselijke gezondheid.

6.2 Verpakking

De vakman die het toestel geïnstalleerd heeft, moet:

- Het recycleerbare afval (karton, plastic, ...) van het niet recycleerbare afval sorteren.

- Dit afval in overeenstemming met de geldende regelgeving verwijderen.

UW APPARAAT GEBRUIKEN

7 Gebruik van het apparaat

7.1 Overzicht

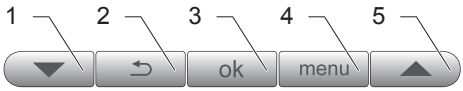

Legende
1 Pijltje omlaag
2 Terug
3 OK
4 Menu
5 Pijltje omhoog

7.2 Beschrijving van de toetsen

Toetsen	Beschrijving
ok	**OK** Met de toets kunt u het volgende weergeven : - De status van de componenten en van het systeem. - De beschrijving van de acties en van de eventuele defecten aan de apparaten.
▼ ▲ ↩ menu	**Pijltje omlaag en omhoog, terug en menu** De toetsen zijn voorbehouden voor installatie menu's voor de installateur.

7.3 Hoofdscherm

7.3.1 Beschrijving

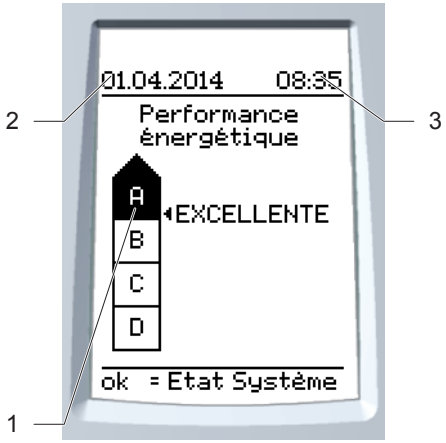

Legende
1 Weergave van de energieprestatie
2 Huidige Datum
3 Tijd

7.3.2 Datum en tijd

De datum en de tijd worden ingesteld op de kamerthermostaat.

- Raadpleeg de bedieningshandleiding van de kamerthermostaat om de datum en tijd in te stellen.

7.3.3 Weergave van de prestatie van het systeem

De energie-efficiëntiecoëfficiënt wordt verkregen op basis van de energie efficiëntie van de componenten tijdens de laatste 24 uur. De cursor verplaatst zich op een schaalverdeling van A tot D.

Klasse	Commentaar
A	Uitstekend
B	Zeer goed
C	Goed
D	Normaal

7.4 Status componenten en systeem

De status van elk component in de installatie wordt permanent gecontroleerd. Het resultaat wordt automatisch elke minuut weergegeven.

- Druk op de toets ok om direct naar de status van de installatie te gaan.

Na controle van de installatie toont de regelkast het resultaat voor elk element en de druk van het verwarmingscircuit.

Het resultaat kan zijn :

- ok,

- defect.

Als de regelkast **«ok»** aangeeft voor alle apparaten, dient er niets bijzonders te gebeuren.

Als de regelkast **«defect»**, aangeeft, wordt de code van de handelingen gegeven. Welke in het hoofdstuk probleemoplossing van deze handleiding terug te vinden zijn. Het scherm “status componenten en systeem” blijft weergegeven zolang het defect aanwezig is.

7.5 Prioriteit van de verschillende functies

De prioriteiten zijn als volgt gedefinieerd in de regelkast:

Prioriteitsniveau	Functie
1	Antivriesbescherming
2	Warm water sanitair
3	Verwarming
4	Koeling
5	Opties

De verwarmingsfunctie kan niet tegelijkertijd werken met de koelingsfunctie. De activering van de ene functie desactiveert de andere en omgekeerd.

- Raadpleeg de bedieningshandleiding van uw kamerthermostaat.

HULP NODIG ?

8 Problemen oplossen

In dit hoofdstuk worden alle foutcodes die in het display kunnen verschijnen, aangegeven met de geschikte oplossingen die MOGEN worden uitgevoerd door de GEBRUIKER. Andere foutcodes MOETEN worden opgelost door een erkend installateur.

De oplossingen kunnen uitgevoerd worden op de bediening van een van de componenten of op de regelkast.

- Als na het uitvoeren van deze standaardoplossing uw apparaat nog steeds niet werkt, laat u het uitgeschakeld en neemt u contact op met uw erkend installateur.

De systeemcomponenten gebruiken hun eigen instellingen als de regelkast de installatie niet langer controleert en beheert.

8.1 Foutmeldingen op het systeem

- Druk op de toets [ok] van de regelkast.

De regelkast toont de informatie met betrekking tot het defect:

- desbetreffende apparaat,
- foutcode,
- beschrijving van het defect.

- Druk op de toets [ok] van de regelkast.

Als de inzet van een erkende installateur nodig is voor het defect.

De regelkast toont de informatie met betrekking tot het installatiebedrijf :

- naam van de onderneming,
- telefoonnummer van het installatiebedrijf (beschikbaar als het nummer ingesteld is bij de installatie).

- Bel naar het telefoonnummer dat op het scherm staat of naar het nummer van de installateur op uw onderhoudscontract.
- Druk op de toets [ok] van de regelkast om terug te keren naar het scherm «status warmtepomp».

Als de regelkast het scherm «status warmtepomp» toont

- Volg de instructies op het scherm van de kamerthermostaat en raadpleeg de bedieningshandleiding voor de te volgen stappen.

8.2 Foutmelding op de regelkast

De regelkast toont geen enkele informatie op het scherm..

- Controleer het volgende :

- Controleer of er geen stroomonderbreking is.

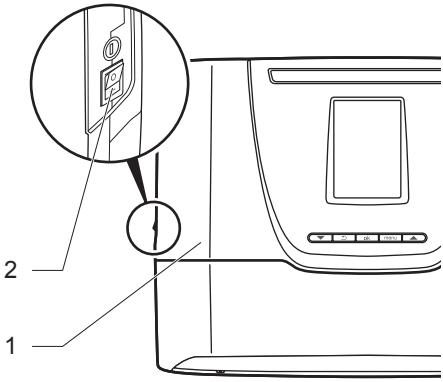

Legende
1 Regelkast
2 Schakelaar Aan (I) / Uit (O)

- Controleer de positie van de schakelaar van de regelkast. De schakelaar moet op positie (I) staan.

- Controleer de voeding van de regelkast in de groepenkast van de woning.

9 Onderhoud en service van het apparaat

9.1 Reiniging

- Maak de behuizing van het apparaat schoon met behulp van een droge of licht vochtige doek.
- Zorg ervoor dat er geen water binnenin het apparaat terechtkomt.

Gebruik geen schurende of bijtende reiniger aangezien deze het lakwerk kan beschadigen.

9.2 Reserve onderdelen

Om de veilige werking van het apparaat en de levensduur te garanderen, is het aan te raden enkel reserveonderdelen van de fabrikant te gebruiken.

10 Contactgegevens installateur

DE GEGEVENS VAN UW INSTALLATEUR

Sticker of stempel installateur

INDIEN ER GEEN STICKER OF STEMPEL VOORHANDEN IS STAAN HIERONDER DE GEGEVENS VAN UW INSTALLATEUR:

Adres	
Plaats	
Postcode	
Telefoonnummer	
Faxnummer	
E-mail adres	
Internetpagina	

Onder voorbehoud van technische wijzigingen

0020094627_01-12/10

AWB

Postbus 2138,
5700 DA Helmond

T (0492) 46 95 00
F (0492) 46 95 09

E info@awb.nl

www.geniahybrid.nl

WWW.AWB.NL